Produktname

2-armiger Trennabzieher "Cobra" mit verstellbarer Spanntiefe

Zum Abziehen von plan aufliegenden Lagern, Zahnrädern, Scheiben etc.

Art. Nr.	210-1
Baureihe	210
EAN	4021176030383

Technisches Attribut	Metrisch	Imperial
Spannweite außen	50 - 95 mm	2 - 3 3/4 inch
Spanntiefe	170 mm	6 3/4 inch
Anzahl der Spanntiefenverstellung	4	4
Außensechskant	22 mm	
Maximal zulässige Belastung	5 t	5.5 US t
Max. Drehmoment	100 Nm	73.5 ft lb
Gewicht	2.645 kg	
Raum unterhalb	2 mm	1/8 inch
Raum nebendran	25 mm	1 inch
Anzahl Haken	2	2

Technologien

SWITCH

Optimale Anpassung der Spindel an die Welle durch zweiseitige Spindelspitze.

Ersatzteil

Art. Nr.	Produktname
204-2-T	Traverse
204201	Spannzwinge komplett
210-1-170-P	2 Abzughaken (Paar)
621220	Mechanische Druckspindel.

Zubehör

Art. Nr.	Produktname
K-600-025	Wechseldruckstück-Set für KUKKO Druckspindeln

Ist Bestandteil von

Art. Nr.	Produktname
WT-014	Abzieher-Sortiment - Automotive - Fahrwerk
K-204-02-210-1	Universal-Abziehersatz mit seitlicher Spannzwinge
WT-005	Abzieher-Sortiment - Automotive
WT-019	Abzieher-Sortiment - Trennabziehen
K-204-V-210-1	Universal-Abziehersatz
EVLW-2-INDUSTRIE	Verkaufswand Industrie
EVLW-2-KFZ	Verkaufswand Automotive
EVLW-2-NFZ	Verkaufswand Automotive / NFZ / Landmaschinen

Ist Ersatzteil von

Art. Nr.	Produktname
WT-005	Abzieher-Sortiment - Automotive

Ist auch enthalten in

Art. Nr.	Produktname
WT-014	Abzieher-Sortiment - Automotive - Fahrwerk
WT-005	Abzieher-Sortiment - Automotive

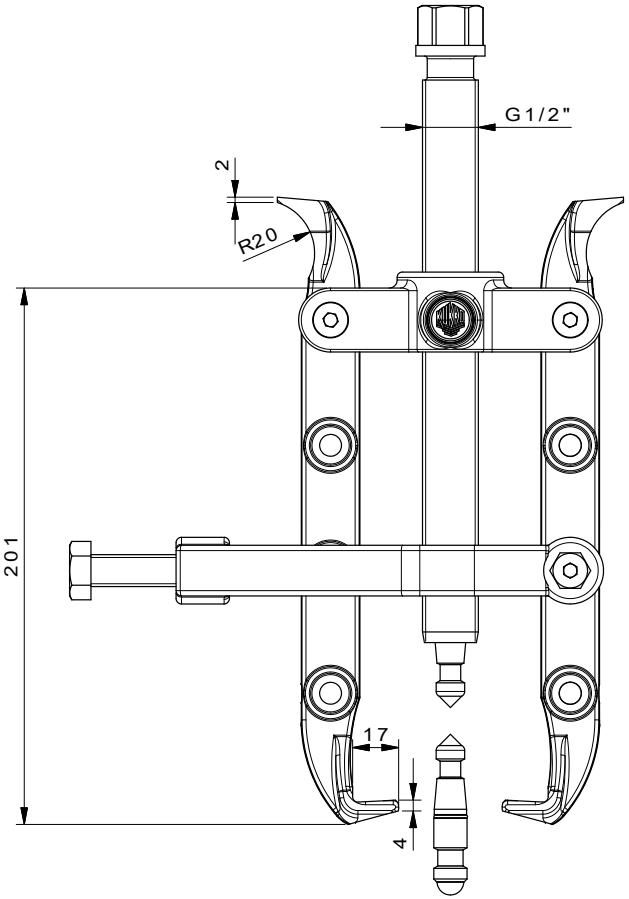

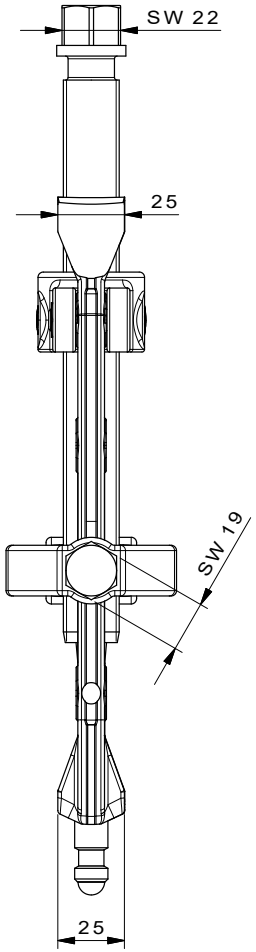

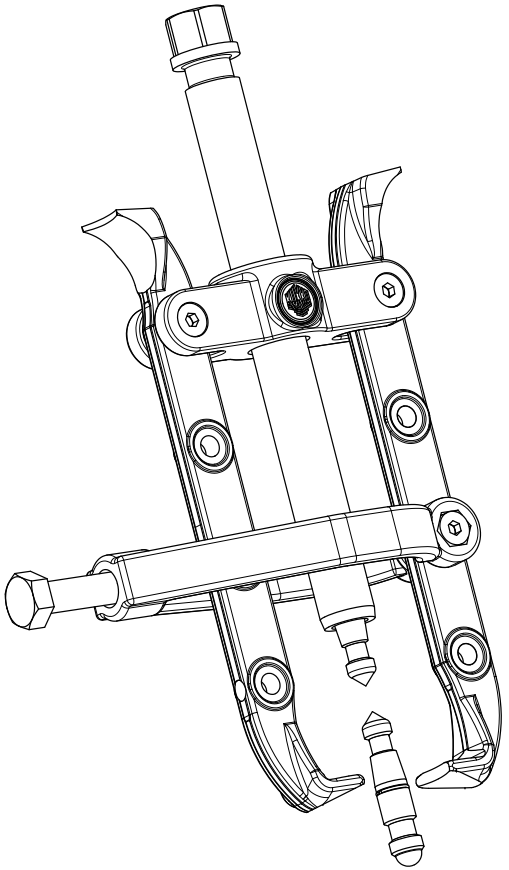

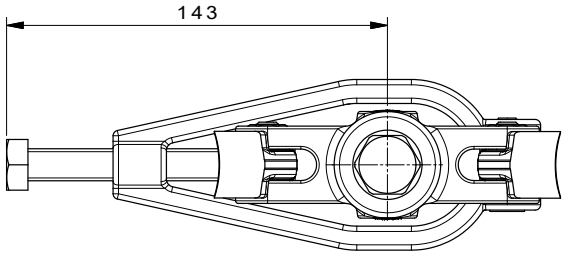

Kleinbongartz & Kaiser oHG Werkzeugfabrik Hilden - Germany	Dokumentname: 210-1_2-armiger Trennabzieher-Cobra		Toleranz: DIN ISO 2768-m
	Dokumentbeschreibung: Baugruppe		Material: Hoch legierter Werkzeugstahl / High alloy tool steel
	Erstellt von: Schultes	Erstellungsdatum: 07/04/2016	Maßstab: 1:1
Teilbeschreibung: 2-armiger Trennabzieher-Cobra/ 2-jaw separator puller "Cobra" with adjustable reach			Wärmebehandlung / Härte: vergüteter Stahl/ tempered steel
			Oberflächenbehandlung:
Artikelnummer / ZNR.: 210-1	Dokumentversion: -		Schutzvermerk ISO 16016 beachten