Produktname

Trennvorrichtung mit Schnellspanndruckspindel

Zum Abziehen von Kugellagern, Rollenlagern, Innenringen und anderen bündig aufsitzenden Teilen, wenn für Abzughaken nicht ausreichend Platz vorhanden ist.

Art. Nr.	17-0
Baureihe	17
EAN	4021176008108

Technisches Attribut	Metrisch	Imperial
Durchmesser der Welle	8 - 60 mm	3/8 - 2 3/8 inch
Abstand der Seitenbolzen	60 mm	2 3/8 inch
Gewicht	0.95 kg	
Raum unterhalb	0 mm	0 inch
Raum nebendran	60 mm	2 3/8 inch
Spannweite außen	8 - 8 mm	3/8 - 3/8 inch
Spanntiefe	150 mm	5 7/8 inch

benötigt noch

Abziehvorrichtung

18-0

Ersatzteil

Art. Nr.	Produktname
17-0-T	Traverse
17-0-06	Spindel
017140	Seitenbolzen mit Mutter

Ist Bestandteil von

Art. Nr.	Produktname
17-K	Trennvorrichtungs-Satz mit Schnellspanndruckspindel
EVLW-2-INDUSTRIE	Verkaufswand Industrie
EVLW-INDUSTRIE BASIC	Verkaufswand Industrie

Ist Ersatzteil von

Art. Nr.	Produktname
17-K	Trennvorrichtungs-Satz mit Schnellspanndruckspindel

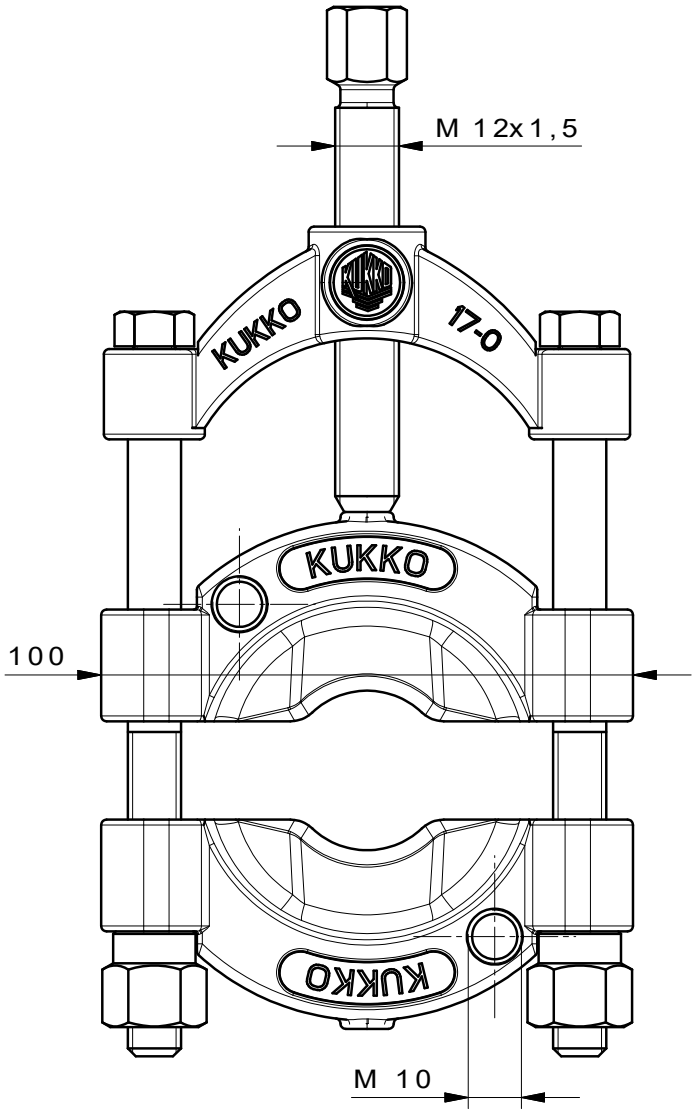

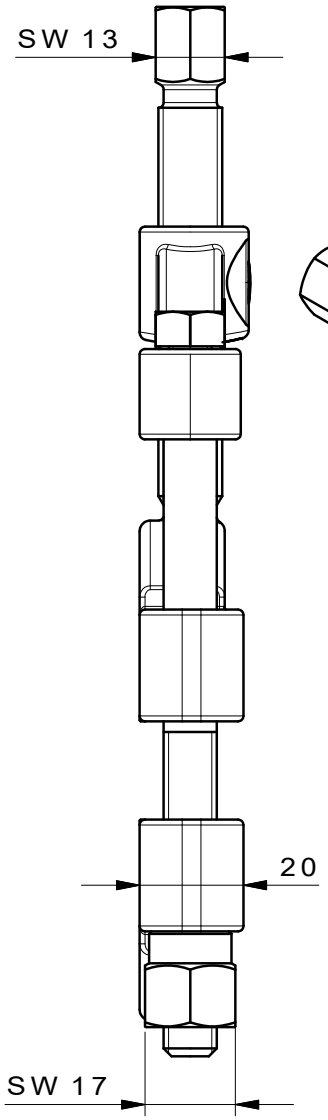

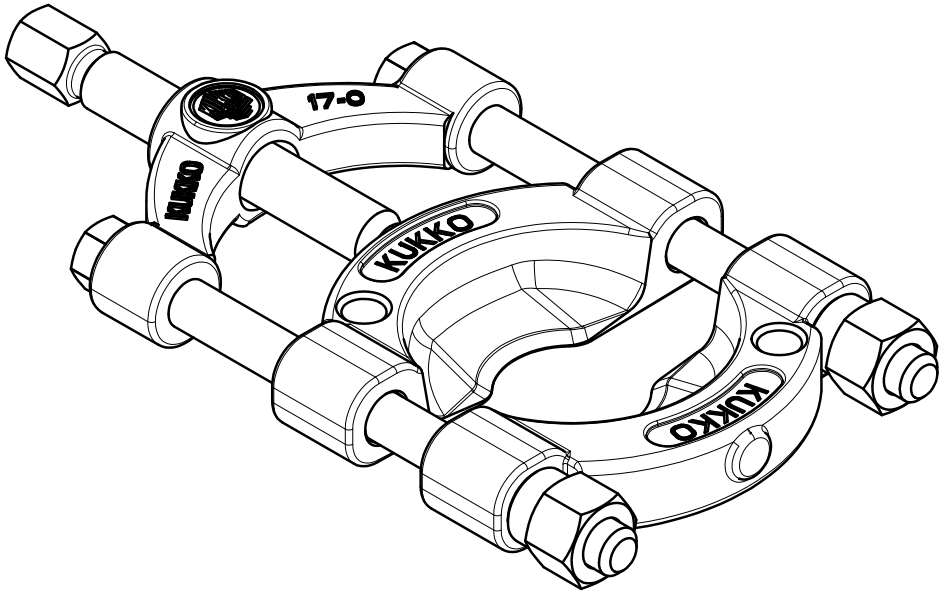

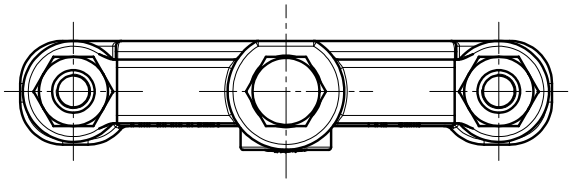

Kleinbongartz & Kaiser oHG Werkzeugfabrik Hilden - Germany	Dokumentname: 17-0_Trennvorrichtung mit Spindel		Toleranz: DIN ISO 2768-m
	Dokumentbeschreibung: Baugruppe		Material: Hoch legierter Werkzeugstahl / High alloy tool steel
	Erstellt von: Schultes	Erstellungsdatum: 11/04/2016	Maßstab: 1:1
Teilbeschreibung: Trennvorrichtung mit Schnellspanndruckspindel/ Separator with quick clamping pressure spindle			Wärmebehandlung / Härte: vergüteter Stahl/ tempered steel Oberfächenbehandlung:
Artikelnummer / ZNR.: 17-0	Dokumentversion: -		Schutzvermerk ISO 16016 beachten