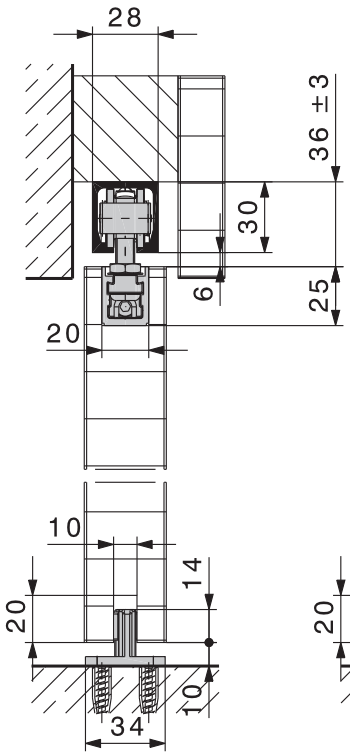

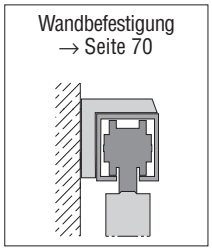

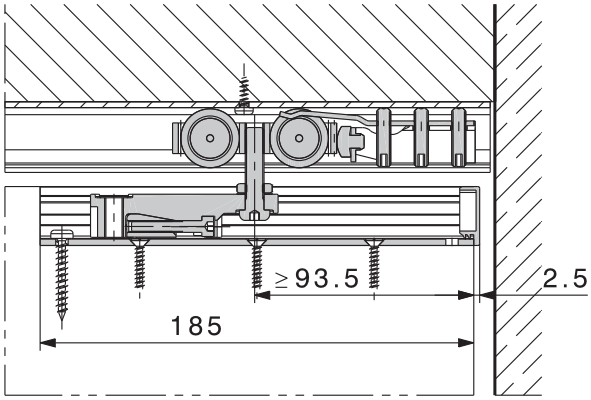

Beschlag für Schiebetüren bis 40 kg Türgewicht. Minimale Einbauhöhe.

Zum Produkt

Der HAWA-Junior 40/B ist ein Beschlag mit Tragprofilaufhängung für minimale Einbauhöhe und für Schiebetürgewichte bis 40 kg.

Typisch HAWA-Junior 40/B

- Aufhängung mit Tragprofil
- minimale Einbauhöhe
- geräuscharm
- höhenverstellbar ±3 mm
- Schienenpuffer mit einstellbarer Rückhalterung

Garnitur für 1 Schiebetüre, ohne Laufschiene

	Nr.
HAWA-Junior 40/B	19475
Für 2-türige Schiebetüren sind zwei 1-türige Garnituren zu bestellen.	

Garnitur, bestehend aus

		Stück	Nr.
	Laufwerk 2-rollig, M8, mit Kunststoffrollen	2	10420
	Tragprofil mit Aufhängeschlitten und M8-Aufhängeschraube, stirnseitige Befestigung	2	19631
	Abdeckkappe zu Tragprofil, Kunststoff anthrazit-grau RAL 7016	2	21520
	Schienenpuffer mit einstellbarer Rückhalterung	1	10640
	Gummipuffer zum Anschrauben	1	10629
	Spielfreie Bodenführung, Nutbreite 10 mm, Kunststoff schwarz	1	14427
	Feststellschlüssel für Aufhängeschlitten	1	10793
	Inbusschlüssel 4 mm, Länge 160 mm	1	19931

Ergänzungsteile

Achtung: Geringe Farbunterschiede sind möglich.			Nr.
	Führungsschiene, Kunststoff schwarz, 1300 mm, Set à 10 Stück		14540
	Abdeckkappe zu Laufschiene, Kunststoff anthrazit-grau RAL 7016		20901
	Bodentürstopper mit Zentrierteil	verchromt matt	20773
		Edelstahl-Effekt	21473
Weitere Ergänzungsteile: → Seiten 66–80.			

Laufschienen

Achtung: Die Lochdistanzen variieren, Geringe Farbunterschiede sind möglich		mm	Nr.
	Laufschiene, Leichtmetall farblos eloxiert, gebohrt	1400	10213
		1600	10214
		1800	10215
		2000	10216
		3000	18530
		4000	18531
		6000	10211
		nach Mass	10217
	Laufschiene, Leichtmetall Edelstahl-Effekt, gebürstet, gebohrt	4000	20002
		6000	20001
		nach Mass	20003

Planung/Ausführung

Für Planung und Ausführung muss die Montageanleitung Nr. 17689 verwendet werden. (→ www.hawa.ch → HAWA-Productfinder)

HAWA-Junior-Beschläge können ebenfalls für Glasschiebetüren verwendet werden. Fordern Sie bitte die entsprechenden Unterlagen an.