Säulen-Pfetten-Verbindung

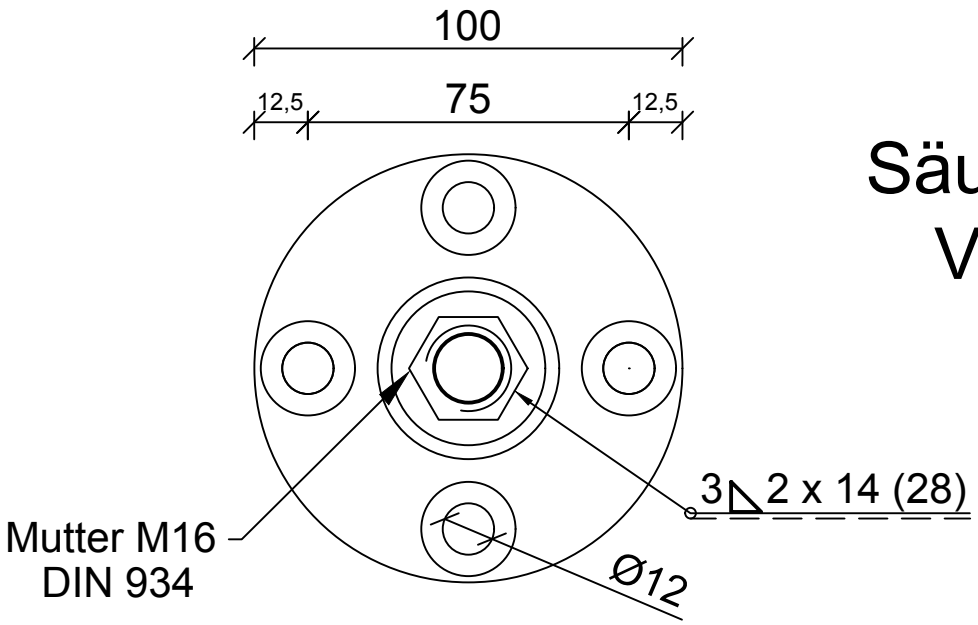

Ansicht Schnitt

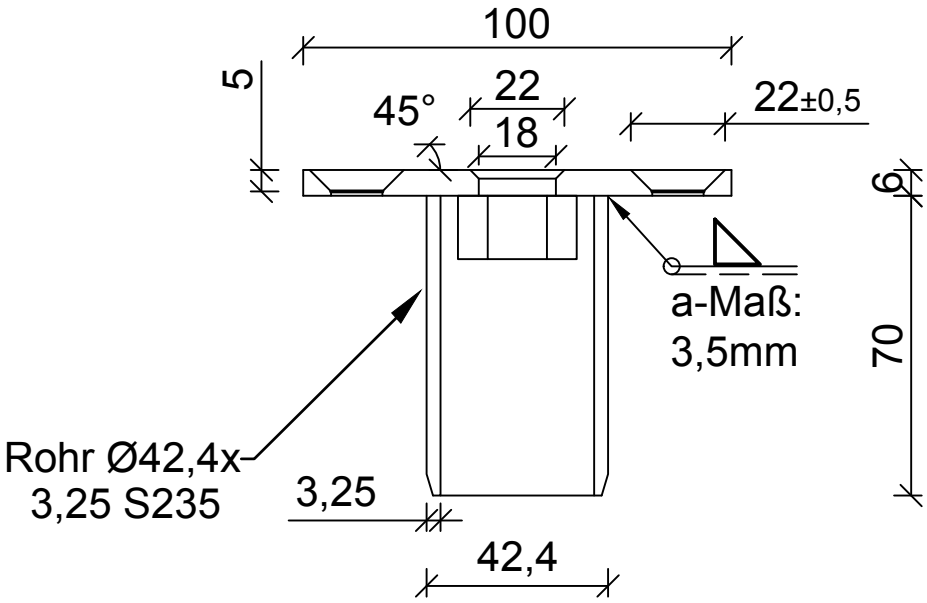

Ansicht Fase

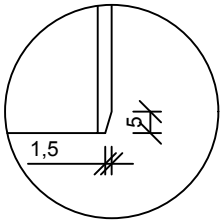

(Erstellt)	(Datum)	(Werkstoff)	nach	(Maßstab)
Wagner	02.07.2012	S235 JR (Beschichtung) galvanisch	DIN18 800	1:2

Ind.	Änderung	Datum	Name
A	Senkung	20.11.12	MB

Pitzl Metallbau GmbH & Co. KG
Siemensstraße 26
D-84051 Altheim
Tel.: +49 (0) 87 03 / 93 46-0
Fax.: +49 (0) 87 03 / 93 46-55

(Benennung)	(Zeichnungsnummer / Artikel-Nr.)	Blatt
Pfostenverbindung	88716.0000	1

Die Schweißnähte sind nach DIN EN ISO 5817 ``Bewertungsgruppe C`` auszuführen