Die leistungsstarke verzinkte Betonschraube für höchsten Montagekomfort

Schienenverankerung / Installationssysteme

Klimageräte

AUSFÜHRUNGEN

- Galvanisch verzinkter Stahl

BAUSTOFFE

Zugelassen für:
- Beton C20/25 bis C50/60, gerissen und ungerissen
- und Spannbeton-Hohlplatten C30/37 bis C50/60 für die Verwendung als Mehrfachbefestigung von nichttragenden Systemen

Auch geeignet für:
- Beton C12/15
- Vollbaustoffe
- Naturstein mit dichtem Gefüge

BEWERTUNG/ZULASSUNG

ETA-15/0352
EAD 330011-00-0601
Option 1 für gerissenen Beton
seismische Leistungskategorie C1

ETA-18/0242
EAD 330011-00-0601
Mehrfachbefestigung von nichttragenden Systemen in Beton

Feuerwiderstandsklasse R 120
Dübelgrößen siehe Prüfbericht

SEISMIC C1

VORTEILE

- Die erste Betonschraube im Durchmesser 6 mm mit variablen Verankerungstiefen – ermöglicht ein flexibles Anpassen an die Lasten.
- Die ETA Bewertung Option 1 regelt den Einsatz in gerissenem und ungerissenem Beton für höchste Sicherheitsanforderungen.
- Die erste Betonschraube im Durchmesser 6 mm mit einer ETA Bewertung für die seismische Leistungskategorie C1 für ein zusätzliches Plus an Sicherheit.
- Unterschiedliche Kopfformen bieten höchste Flexibilität und eine optimale Anpassung an die Anwendung.
- Die UltraCut FBS II 6 gvz besitzt die Zulassung für die Mehrfachverankerung von nichttragenden Systemen und ist damit ideal für die Verankerung von Rohrleitungen und Kabeltrassen in Beton und Spannbetonhohldecken geeignet.

ANWENDUNGEN

- Schienenverankerung / Installationssysteme
- Abgehängte Montageschienen
- Schienenverankerung
- Spannbetonhohldecken
- Kabeltrassen
- Lüftungskanälen
- Lochbänder
- Klimageräte

FUNKTIONSWEISE

- Die UltraCut FBS II 6 gvz ist geeignet für die Durchsteck- und Vorsteckmontage.
- Bei vertikaler Montage (in Decken und Boden) ist eine Bohrlochreinigung nicht erforderlich. Bei Bohrungen im Boden muss 3 x Bohrdurchmesser tiefer gebohrt werden.
- Die zulassungskonforme Justage erlaubt die Schraube zweimal für insgesamt 20 mm zu lösen, max. 10 mm zu unterlegen und das Anbauteil auszurichten.
- Zur Montage wird ein Tangential-Schlagschrauber mit schlagschraubertauglicher Nuss oder ein spezieller Bit mit Innensternantrieb-TX empfohlen.
- Mit Anliegen des Schraubenkopfes am Anbauteil ist die korrekte Montage der Schraube gewährleistet (optische Setzkontrolle).

fischer innovative solutions

MONTAGE

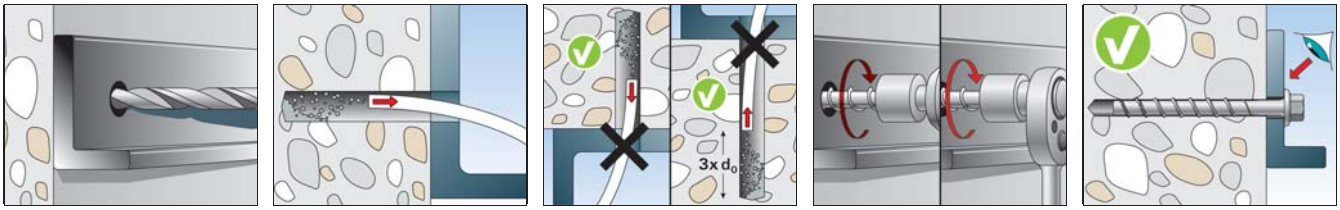

JUSTAGE DES ANBAUTEILS

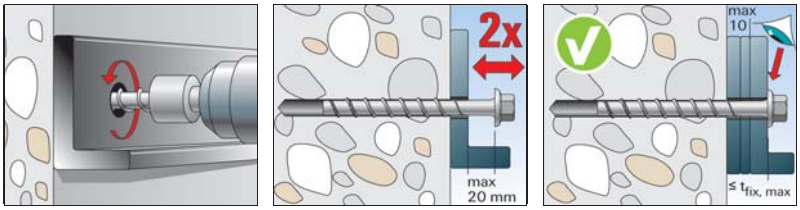

RINGSPALTVERFÜLLUNG - SEISMIK

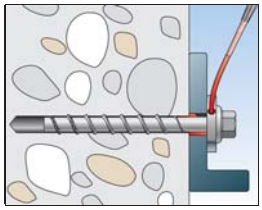

TECHNISCHE DATEN

UltraCut FBS II 6 P -
Linsenkopf

UltraCut FBS II 6 SK -
Senkkopf

UltraCut FBS II 6 US
- Sechskantkopf mit angeformter Scheibe

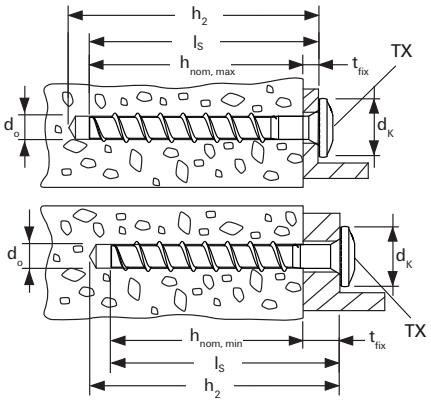

	Art.-Nr.	Zulassung	Seismic-Zulassung	Bohrer-nenn-durch-messer	min. Bohrloch-tiefe bei Durchsteck-montage	Schrauben-abmessung	Kopf-durch-messer	Einschraub-tiefe	Max. Dicke des Anbauteils	Antrieb	Verkaufsein-heit
				d_0	h_2	$d_a \times l_s$	d_K	$h_{nom,min}$ - $h_{nom,max}$	t_{fix}		
		ETA	ETA	[mm]	[mm]	[mm]	[mm]	[mm]	[mm]		[Stück]
Artikelbezeichnung	**gvz**										
FBS II 6 x 30/5 P	**546377**	■	-	6	40	7,5 x 30	14,5	25	Schraubenlänge - h_{nom}	T30	100
FBS II 6 x 40/5 P	**546378**	■	-	6	50	7,5 x 40	14,5	25 - 35	Schraubenlänge - h_{nom}	T30	100
FBS II 6 x 40/5 LP	**546379**	■	-	6	50	7,5 x 40	17,3	25 - 35	Schraubenlänge - h_{nom}	T30	100
FBS II 6 x 60/5 P	**546380**	■	C1	6	70	7,5 x 60	14,5	25 - 55	Schraubenlänge - h_{nom}	T30	100
FBS II 6 x 80/25 P	**546381**	■	C1	6	90	7,5 x 80	14,5	25 - 55	Schraubenlänge - h_{nom}	T30	100
FBS II 6 x 30/5 SK	**546382**	■	-	6	40	7,5 x 30	13,3	25	Schraubenlänge - h_{nom}	T30	100
FBS II 6 x 40/5 SK	**546383**	■	-	6	50	7,5 x 40	13,3	25 - 35	Schraubenlänge - h_{nom}	T30	100
FBS II 6 x 60/5 SK	**546384**	■	C1	6	70	7,5 x 60	13,3	25 - 55	Schraubenlänge - h_{nom}	T30	100
FBS II 6 x 80/25 SK	**546385**	■	C1	6	90	7,5 x 80	13,3	25 - 55	Schraubenlänge - h_{nom}	T30	100
FBS II 6 x 100/45 SK	**546386**	■	C1	6	110	7,5 x 100	13,3	25 - 55	Schraubenlänge - h_{nom}	T30	100
FBS II 6 x 120/65 SK	**546387**	■	C1	6	130	7,5 x 120	13,3	25 - 55	Schraubenlänge - h_{nom}	T30	100
FBS II 6 x 140/85 SK	**546388**	■	C1	6	150	7,5 x 140	13,3	25 - 55	Schraubenlänge - h_{nom}	T30	100
FBS II 6 x 160/105 SK	**546389**	■	C1	6	170	7,5 x 160	13,3	25 - 55	Schraubenlänge - h_{nom}	T30	100
FBS II 6 x 40/5 US	**546390**	■	-	6	50	7,5 x 40	17	25 - 35	Schraubenlänge - h_{nom}	SW10	100
FBS II 6 x 60/5 US	**546391**	■	C1	6	70	7,5 x 60	17	25 - 55	Schraubenlänge - h_{nom}	SW10	100
FBS II 6 x 80/25 US	**546392**	■	C1	6	90	7,5 x 80	17	25 - 55	Schraubenlänge - h_{nom}	SW10	100
FBS II 6 x 100/45 US	**546393**	■	C1	6	110	7,5 x 100	17	25 - 55	Schraubenlänge - h_{nom}	SW10	100
FBS II 6 x 120/65 US	**546394**	■	C1	6	130	7,5 x 120	17	25 - 55	Schraubenlänge - h_{nom}	SW10	100

Betonschraube UltraCut FBS II 6

TECHNISCHE DATEN

UltraCut FBS II M8/M10 -
Stockschraube

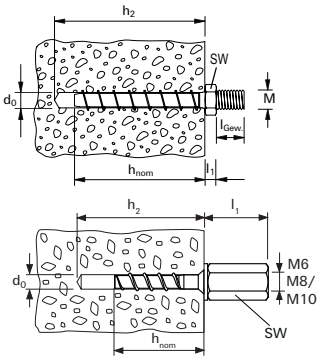

UltraCut FBS II M8/M10 I -
Anschlussmuffe

Artikelbezeichnung	Art.-Nr.	Zulassung ETA	Seismic-Zulassung ETA	Bohrer-nenn-durch-messer d_0 [mm]	min. Bohrloch-tiefe bei h_2 [mm]	Höhe der Sechskant-mutter l_1 [mm]	Einschraub-tiefe h_{nom} [mm]	Gewindelänge l_{Gew} [mm]	Antrieb	Verkaufsein-heit [Stück]
	gvz									
FBS II 6 x 25 M8/19	**546395**	■	-	6	30	4	25	15	SW10	100
FBS II 6 x 35 M8/19	**546396**	■	-	6	40	4	35	15	SW10	100
FBS II 6 x 55 M8/19	**546397**	■	C1	6	60	4	55	15	SW10	100
FBS II 6 x 35 M10/21	**546398**	■	-	6	40	5	35	16	SW13	100
FBS II 6 x 55 M10/21	**546399**	■	C1	6	60	5	55	16	SW13	100
FBS II 6 x 35 M6 I	**554065**	■	-	6	40	32	35	-	SW13	100
FBS II 6 x 55 M6 I	**554066**	■	C1	6	60	32	55	-	SW13	100
FBS II 6 x 35 M8/M10 I	**546400**	■	-	6	40	37	35	-	SW13	100
FBS II 6 x 55 M8/M10 I	**546401**	■	C1	6	60	37	55	-	SW13	100

ZUBEHÖR

Stecknuss **SW**

FMB T30 Maxx Bit

Stecknuss **TX**

Artikelbezeichnung	Art.-Nr.	Antrieb	passend zu	Verkaufs-einheit [Stück]
Stecknuss SW10	**538577**	1/2" / SW10	FBS II 6 US / FBS II 6 M8/19	1
Stecknuss SW13	**538578**	1/2" / SW13	FBS II 6 M10/21 / FBS II 6 M6 I / FBS II 6 M8/M10 I	1
Stecknuss TX	**553928**	1/2" - 1/4"	FMB T30 Maxx Bit	1
FMB T30 Maxx Bit	**533158**	TX30 - 1/4"	FBS II 6 P (PL) / FBS II 6 SK	1

ZUBEHÖR

Verfüllscheibe **FFD**

Artikelbezeichnung	Art.-Nr.	Innen-Ø D [mm]	Außen-Ø d [mm]	passend zu	Verkaufs-einheit [Stück]
Verfüllscheibe FFD 22 x 9 x 6	**547515**	9,0	22	FBS II 6	4

MONTAGEKENNWERTE IM BETON C20/25 - C50/60

Typ US

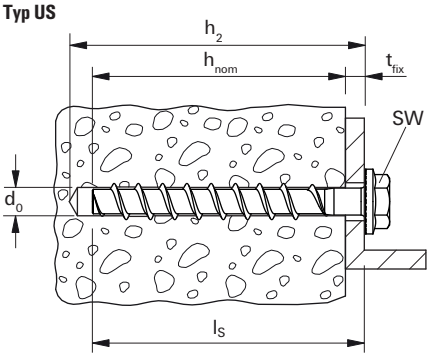

Typ SK

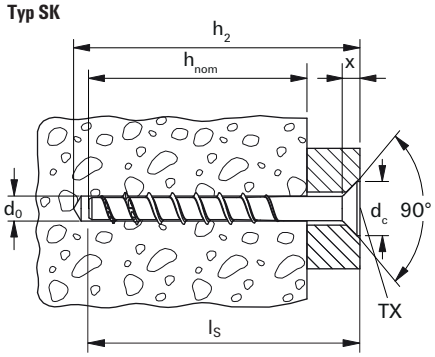

	X [mm]	dc [mm]
UltraCut FBS II 6	6	13.5

Typ P/PL

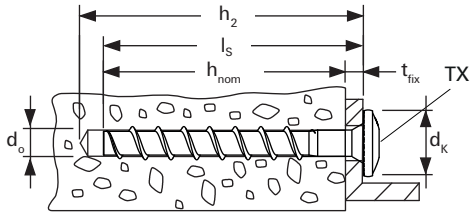

Typ M8/M10

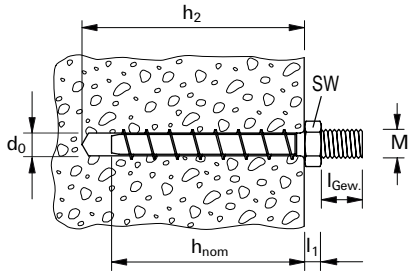

Typ M6 I; M8/M10 I

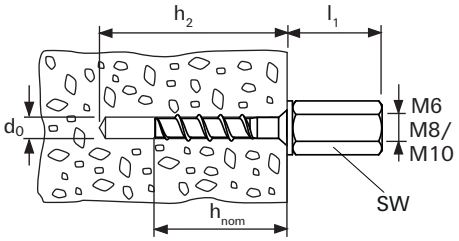

Betonschraube UltraCut FBS II 6 gvz			Ausführung					
			US	SK	P	LP	M	M I
Bohrernenndurchmesser	d0	[mm]	6					
Nominelle Einschraubtiefe	hnom,min	[mm]	25					
	hnom,max	[mm]	55					
Bohrlochtiefe (Durchsteckmontage)	h2 ≥	[mm]	l + 10					
Durchmesser des Durchgangslochs im Anbauteil	df	[mm]	8					
Max. Nenndrehmoment bei Montage mit Tangentialschlagschrauber in Beton	Timp, max	[Nm]	450					
Kopfdurchmesser	dK	[mm]	17	13.5	14.4	17.5	-	-
Schlüsselweite	SW		10	-	-	-	10 / 13	13
Antrieb	TX		T30	T30	T30	-		-

INSTALLATION VON BETONSCHRAUBEN

Betonschraube UltraCut FBS II 6 gvz	Empfohlenes Nenndrehmoment des Tangential-Schlagschraubers *)	
	hnom ≤ 35 mm [Nm]	hnom > 35 mm [Nm]
FBS II 6 gvz	80	450

*) Die Werte beziehen sich auf eine Betonfestigkeit von 40 N/mm², für andere Betonfestigkeitsklassen können die Werte variieren.
Die Umwandlung von nominalem Output zum effektiven Drehmoment variiert je nach verwendeter Maschine – deshalb immer die Drehmomentkontrolle verwenden.

LASTEN

Betonschraube UltraCut FBS II 6 gvz

galvanisch verzinkter Stahl

Zulässige Lasten eines Einzeldübels in gerissenem Normalbeton (Betonzugzone) der Festigkeit C20/25 [1) 2) 3) 5) 8)]											Minimale Abstände bei gleichzeitiger Reduzierung der Last	
Typ	Werkstoff/ Oberfläche	Mindest-bauteil-dicke h_{min} [mm]	Nominelle Ein-schraub-tiefe h_{nom} [mm]	Max. Montage-dreh-moment T_{max} [Nm]	Max. Nenn-dreh-moment $T_{imp,max}$ [4)] [Nm]	Zulässige Zuglast N_{zul} [5)] [kN]	Zulässige Querlast V_{zul} [5)] [kN]	Erforderlicher Randabstand (bei einem Rand) für Max. Zuglast c [mm]	Erforderlicher Randabstand (bei einem Rand) für Max. Querlast c [mm]	Erforderlicher Achsabstand für Max. Last s_{cr} [mm]	Min. Achsabstand s_{min} [6)] [mm]	Min. Randabstand c_{min} [6)] [mm]
FBS II 6x40	gvz	80	40	10	450	1,2	4,3	35	110	100	35	35
FBS II 6x45	gvz	90	45	10	450	1,7	4,3	35	105	110	35	35
FBS II 6x50	gvz	90	50	10	450	1,9	4,3	35	100	120	35	35
FBS II 6x55	gvz	100	55	10	450	2,4	6,3	35	145	135	35	35

Für die Bemessung ist die gesamte Bewertung ETA-15/0352 zu beachten.[7)]

1) Es sind die in der ETA-15/0352 geregelten Teilsicherheitsbeiwerte der Widerstände sowie ein Teilsicherheitsbeiwert der Einwirkung von γ_F = 1,4 berücksichtigt. Als Einzeldübel gilt z. B. ein Dübel mit einem Achsabstand $s \geq 3 \cdot h_{ef}$ und einem Randabstand $c \geq 1{,}5 \cdot h_{ef}$. Exakte Daten siehe ETA-15/0352.
2) Bei höheren Betonfestigkeiten bis C50/60 sind eventuell höhere zulässige Lasten möglich.
3) Bohrverfahren Hammerbohren, Hammerbohren bzw. Absaugung.
4) Maximal zulässiges Drehmoment bei Montage mit Tangentialschlagschrauber.
5) Bei Kombinationen von Zug- und Querlasten oder bei Querlasten mit Hebelarm (Biegung) sowie bei reduzierten Rand- und Achsabständen (Dübelgruppen), ist eine detaillierte Ankerbemessung, z. B. mit unserem Bemessungsprogramm C-FIX erforderlich.
6) Kleinster möglicher Achs- bzw. Randabstand bei gleichzeitiger Reduzierung der zulässigen Last.
7) Die angegebenen Lasten beziehen sich auf die Bewertung ETA-15/0352. Berechnung der Lasten nach FprEN 1992-4:2017 und TR 055 (für statische bzw. quasi-statische Belastung).
8) Es wird eine Spaltbewehrung im Betonbauteil vorausgesetzt welche die Rissbreite unter Berücksichtigung der Spaltkräfte auf w_k ~0,3mm begrenzt.

LASTEN

Betnschraube UltraCut FBS II 6 gvz

galvanisch verzinkter Stahl

Zulässige Lasten eines Einzeldübels in ungerissenem Normalbeton (Betondruckzone) der Festigkeit C20/25 [1) 2) 3)]											Minimale Abstände bei gleichzeitiger Reduzierung der Last	
Typ	Werkstoff/ Oberfläche	Mindest-bauteil-dicke h_{min} [mm]	Nominelle Ein-schraub-tiefe h_{nom} [mm]	Max. Montage-dreh-moment T_{max} [Nm]	Max. Nenn-dreh-moment $T_{imp,max}$ [4)] [Nm]	Zulässige Zuglast N_{zul} [5)] [kN]	Zulässige Querlast V_{zul} [5)] [kN]	Erforderlicher Randabstand (bei einem Rand) für Max. Zuglast c [mm]	Erforderlicher Randabstand (bei einem Rand) für Max. Querlast c [mm]	Erforderlicher Achsabstand für Max. Last s_{cr} [mm]	Min. Achsabstand s_{min} [6)] [mm]	Min. Randabstand c_{min} [6)] [mm]
FBS II 6x40	gvz	80	40	10	450	3,8	4,3	40	75	100	35	35
FBS II 6x45	gvz	90	45	10	450	4,8	4,3	50	70	110	35	35
FBS II 6x50	gvz	90	50	10	450	5,7	4,3	55	70	120	35	35
FBS II 6x55	gvz	100	55	10	450	6,4	6,3	60	100	135	35	35

Für die Bemessung ist die gesamte Bewertung ETA-15/0352 zu beachten.[7)]

1) Es sind die in der ETA-15/0352 geregelten Teilsicherheitsbeiwerte der Widerstände sowie ein Teilsicherheitsbeiwert der Einwirkung von γ_F = 1,4 berücksichtigt. Als Einzeldübel gilt z. B. ein Dübel mit einem Achsabstand $s \geq 3 \cdot h_{ef}$ und einem Randabstand $c \geq 1{,}5 \cdot h_{ef}$. Exakte Daten siehe ETA-15/0352.
2) Bei höheren Betonfestigkeiten bis C50/60 sind eventuell höhere zulässige Lasten möglich.
3) Bohrverfahren Hammerbohren, Hammerbohren bzw. Absaugung.
4) Maximal zulässiges Drehmoment bei Montage mit Tangentialschlagschrauber.
5) Bei Kombinationen von Zug- und Querlasten oder bei Querlasten mit Hebelarm (Biegung) sowie bei reduzierten Rand- und Achsabständen (Dübelgruppen), ist eine detaillierte Ankerbemessung, z. B. mit unserem Bemessungsprogramm C-FIX erforderlich.
6) Kleinster möglicher Achs- bzw. Randabstand bei gleichzeitiger Reduzierung der zulässigen Last.
7) Die angegebenen Lasten beziehen sich auf die Bewertung ETA-15/0352. Berechnung der Lasten nach FprEN 1992-4:2017 und TR 055 (für statische bzw. quasi-statische Belastung).

LASTEN

Betonschraube UltraCut FBS II 6 galvanisch verzinkter Stahl

Höchste zulässige Lasten eines Einzeldübels für die Verwendung als Mehrfachbefestigung von nichttragenden Systemen in gerissenem Normalbeton C20/25 bis C50/60 [1)]

Typ	Werkstoff/ Oberfläche	Nominelle Ein-schraub-tiefe h_{nom} [mm]	Mindest-bauteil-dicke h_{min} [mm]	Max. Montage-dreh-moment T_{max} [Nm]	Zulässige Zuglast N_{zul} [2)] [kN]	Zulässige Querlast V_{zul} [2)] [kN]	Erforderlicher Randabstand (bei einem Rand) für Max. Zuglast c [mm]	Erforderlicher Randabstand (bei einem Rand) für Max. Querlast c [mm]	Erforderlicher Achsabstand für Max. Last s [mm]	Min. Achsabstand s_{min} [3)] [mm]	Min. Randabstand c_{min} [3)] [mm]
FBS II 6	**gvz**	25	80	≤ 5	0.7	1.8	35	50	60	35	35
FBS II 6	**gvz**	30	80	≤ 5	1.2	2.3	35	55	70	35	35
FBS II 6	**gvz**	35	80	≤ 5	1.7	4.3	35	100	100	35	35
FBS II 6	**gvz**	40	80	≤ 10	2.4	4.3	35	105	110	35	35
FBS II 6	**gvz**	45	90	≤ 10	2.9	4.3	40	110	115	35	35
FBS II 6	**gvz**	50	90	≤ 10	3.6	4.3	50	115	120	35	35
FBS II 6	**gvz**	55	100	≤ 10	4.0	6.3	50	145	135	35	35

Für die Bemessung ist die gesamte Bewertung ETA-18/0242 zu beachten.

1) Es sind die in der ETA-18/0242 geregelten Teilsicherheitsbeiwerte der Widerstände sowie ein Teilsicherheitsbeiwert der Einwirkung von γ_F = 1,4 berücksichtigt. Als Einzeldübel gilt z. B. ein Dübel mit einem Achsabstand s ≥ 3·h_{ef} und einem Randabstand c ≥ 1,5·h_{ef}. Exakte Daten siehe ETA-18/0242.

2) Bei Kombinationen von Zug- und Querlasten, Biegemomenten sowie reduzierten Rand- und Achsabständen (Dübelgruppen) siehe Bewertung ETA-18/0242.

3) Kleinster möglicher Achs- bzw. Randabstand bei gleichzeitiger Reduzierung der zulässigen Last.

LASTEN

Betonschraube UltraCut FBS II 6 galvanisch verzinkter Stahl

Höchste zulässige Lasten eines Einzeldübels für die Verwendung als Mehrfachbefestigung von nichttragenden Systemen in ungerissenem Normalbeton C20/25 bis C50/60 [1)]

Typ	Werkstoff/ Oberfläche	Nominelle Ein-schraub-tiefe h_{nom} [mm]	Mindest-bauteil-dicke h_{min} [mm]	Max. Montage-dreh-moment T_{max} [Nm]	Zulässige Zuglast N_{zul} [2)] [kN]	Zulässige Querlast V_{zul} [2)] [kN]	Erforderlicher Randabstand (bei einem Rand) für Max. Zuglast c [mm]	Erforderlicher Randabstand (bei einem Rand) für Max. Querlast c [mm]	Erforderlicher Achsabstand für Max. Last s [mm]	Min. Achsabstand s_{min} [3)] [mm]	Min. Randabstand c_{min} [3)] [mm]
FBS II 6	**gvz**	25	80	≤ 5	1.4	2.3	35	45	60	35	35
FBS II 6	**gvz**	30	80	≤ 5	2.4	2.3	35	45	70	35	35
FBS II 6	**gvz**	35	80	≤ 5	3.1	4.3	40	70	100	35	35
FBS II 6	**gvz**	40	80	≤ 10	3.8	4.3	55	70	110	35	35
FBS II 6	**gvz**	45	90	≤ 10	4.8	4.3	65	75	115	35	35
FBS II 6	**gvz**	50	90	≤ 10	5.7	4.3	75	75	120	35	35
FBS II 6	**gvz**	55	100	≤ 10	6.4	6.3	80	100	135	35	35

Für die Bemessung ist die gesamte Bewertung ETA-18/0242 zu beachten.

1) Es sind die in der ETA-18/0242 geregelten Teilsicherheitsbeiwerte der Widerstände sowie ein Teilsicherheitsbeiwert der Einwirkung von γ_F = 1,4 berücksichtigt. Als Einzeldübel gilt z. B. ein Dübel mit einem Achsabstand s ≥ 3·h_{ef} und einem Randabstand c ≥ 1,5·h_{ef}. Exakte Daten siehe ETA-18/0242.

2) Bei Kombinationen von Zug- und Querlasten, Biegemomenten sowie reduzierten Rand- und Achsabständen (Dübelgruppen) siehe Bewertung ETA-18/0242.

3) Kleinster möglicher Achs- bzw. Randabstand bei gleichzeitiger Reduzierung der zulässigen Last.

LASTEN

Betonschraube UltraCut FBS II 6 galvanisch verzinkter Stahl

Fd'afqrc xsjýqqęec J_qrcl cęlcq Cęlxcjbě`cjq děp bęc Tcpuclbsle_jq Kcfpd_af`cdcqręesle tml lęafrrp_eclbcl Qwqrckcl ęl Qn_ll`crml+Fmfjnj_rrclbcaicl [1)2)]

Typ			FBS II 6 gvz						
Nominelle Einschraubtiefe		h_{nom}	25	30	35	40	45	50	55
Zulässige Last in der jeweiligen Spiegeldicke F_{zul} [2)]									
≥ 25 mm		[kN]	0,2	0,5	0,5	0,5	0,5	0,5	0,5
≥ 30 mm		[kN]	1,7	1,7	1,7	1,7	1,7	1,7	1,7
≥ 35 mm		[kN]	1,7	1,9	2,1	2,4	2,6	2,9	3,1
≥ 40 mm		[kN]	1,7	2,3	2,6	2,9	3,3	3,6	3,8
≥ 50 mm		[kN]	1,7	2,3	3,3	3,8	4,3	4,3	5,7
Montagedrehmoment	T_{max}	[Nm]	5	5	10	10	10	10	10
Min. Achsabstand	s_1, s_2 [3)]	[mm]	100	100	100	100	100	100	100
Min. Randabstand	c_1, c_2 [3)]	[mm]	100	100	100	100	100	100	100

Für die Bemessung ist die gesamte Bewertung ETA-18/0242 zu beachten.

1) Es sind die in der Bewertung geregelten Teilsicherheitsbeiwerte der Widerstände sowie ein Teilsicherheitsbeiwert der Einwirkung von γ_F = 1,4 berücksichtigt.

2) Gültig für Zuglast, Querlast und Schrägzug unter jedem Winkel.

3) Kleinster möglicher Achs- bzw. Randabstand. Weitere Maße siehe Bewertung.

4) Betonfestigkeitsklasse C30/37 bis C50/60.

EMPFOHLENE MONTAGEWERKZEUGE

Montagewerkzeuge für fischer Betonschrauben UltraCut FBS II 6 gvz

UltraCut FBS II 6 P – Linsenkopf TX30

UltraCut FBS II 6 LP – Linsenkopf TX30

UltraCut FBS II 6 SK – Senkkopf TX30

FMB T30
Maxx Bit
(683705)

Stecknuss TX
(630487)

milwaukee Akku-Schlagschrauber
M18FIW12 mit 4 Schaltstufen
(615285)

UltraCut FBS II 6 US – Sechskant SW10

Steckschlüsseleinsatz 6-kant
½", SW10 (247286)

UltraCut FBS II 6 M8/19 – Stockschraube SW10

Steckschlüsseleinsatz 6-kant
½", lang SW10 (224715)

UltraCut FBS II 6 M10/21 – Stockschraube SW13

Steckschlüsseleinsatz 6-kant
½", lang SW13 (247297)

UltraCut FBS II 6 M6 I; M8/M10 I – Anschlussmuffe SW13

Steckschlüsseleinsatz 6-kant
½", lang SW13 (247297)

1. Gang 40 Nm
2. Gang 120 Nm bei $h_{nom} \leq 35$ mm
3. Gang 300 Nm bei $h_{nom} > 35$ mm
4. Gang 120 Nm

Alle Art.-Nr. dieser Werkzeuge sind Art.-Nr. von SFS