Produktdatenblatt –Transportanker-System

Produktbeschreibung

Das Lastaufnahmemittel aus Qualitätsstahl dient dem sicheren und einfachen Heben von Holzbauteilen aller Art.

Die Transportanker der Lastgruppe bis 1,3 Tonnen sind ausdrücklich nur in Verbindung mit Eurotec Transportanker-Schrauben Ø 11x125 mm und Ø 11x160 mm nach Europäischer Technischer Bewertung ETA-11/0024 einzusetzen.

Die Eurotec Transportanker-Schrauben sind nur einmal zu verwenden. Sie sind ohne Vorbohren in Vollholz (Nadelholz), Furnierschicht-, Brettschicht-, Brettsperr-, Brettstapel- und Balkenlagenholz einzuschrauben. Eine Verwendung in Laubholz ist unzulässig.

Die möglichen bzw. zulässigen Montagepositionen sind in unserer Betriebsanleitung einzusehen. Diese stellen wir Ihnen gerne zur Verfügung.

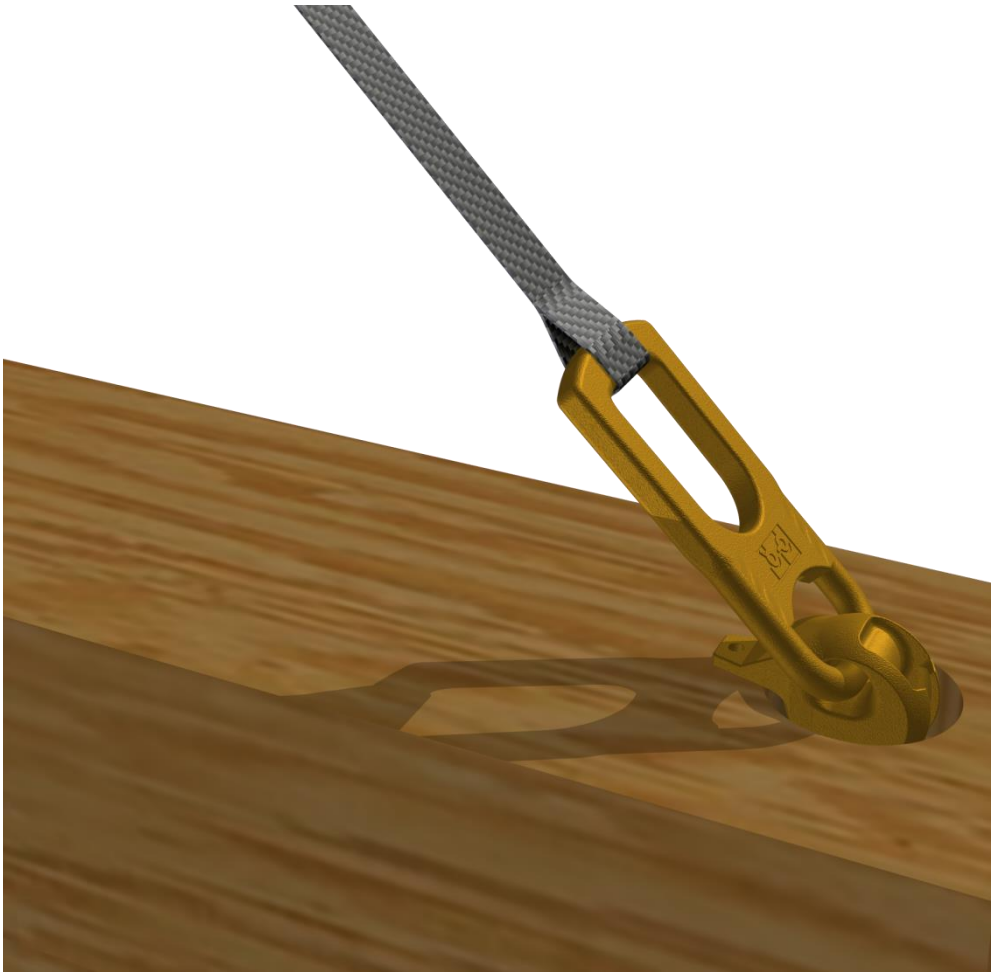

© by E.u.r.o.Tec GmbH · Stand 07/2018 · Änderungen, Ergänzungen, Satz- und Druckfehler vorbehalten.

Transportanker

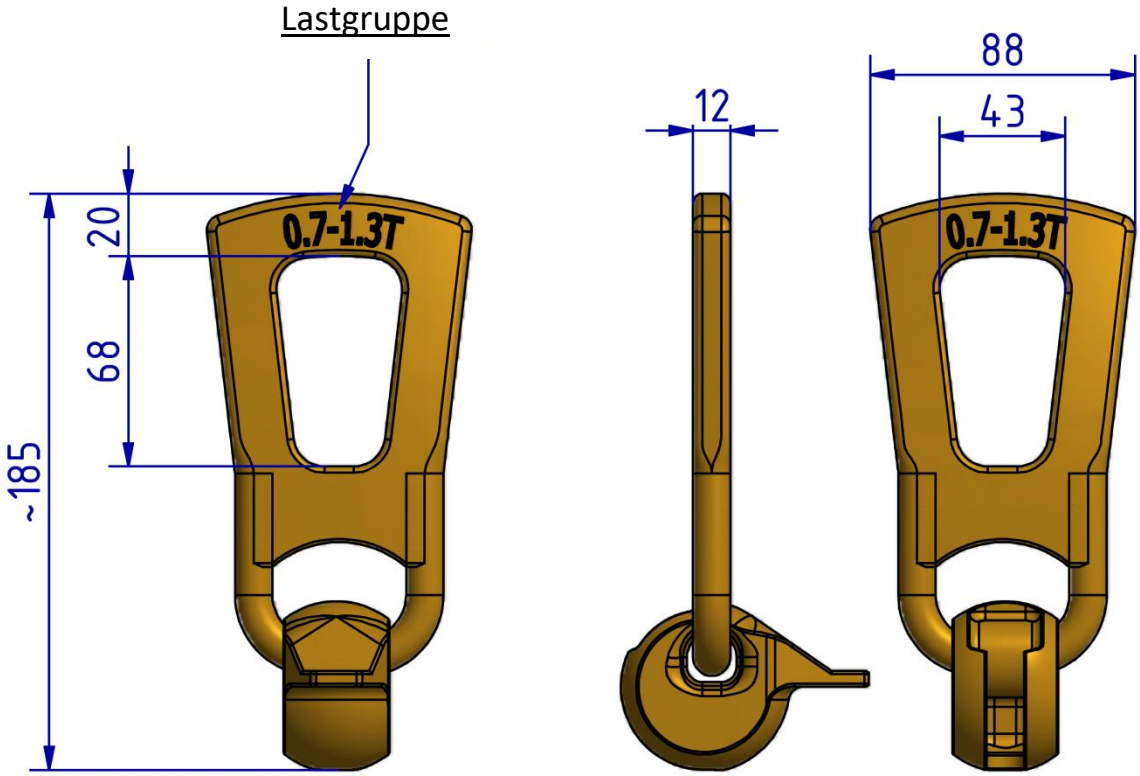

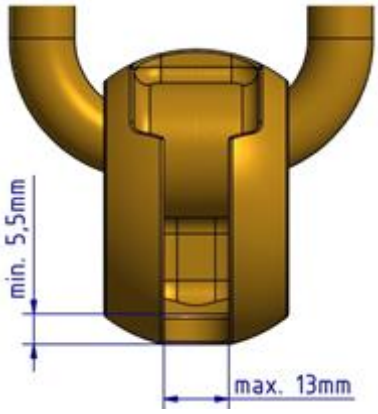

Sicherheitshinweise

- Vor dem Einsatz ist die Betriebsanleitung zu lesen
- Anwender sind vor der ersten Inbetriebnahme zu schulen
- Die Schrauben ohne Vorbohren einschrauben
- Transportanker-Schrauben dürfen nur einmal verwendet werden
- Last des zu hebenden Bauteils darf zulässigen Wert nicht überschreiten
- Mindestens zwei Anschlagspunkte je zu hebendem Bauteil
- Transportanker sind vor jedem Einsatz auf Beschädigungen zu untersuchen und ggf. auszusortieren

© by E.u.r.o.Tec GmbH · Stand 07/2018 · Änderungen, Ergänzungen, Satz- und Druckfehler vorbehalten.

Produktdatenblatt –Transportanker-System

Axialzug	Schrägzug
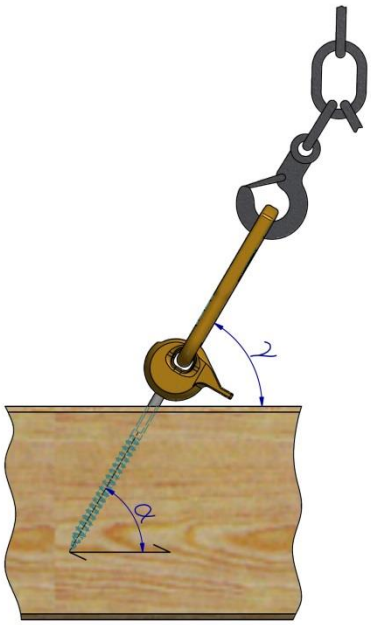	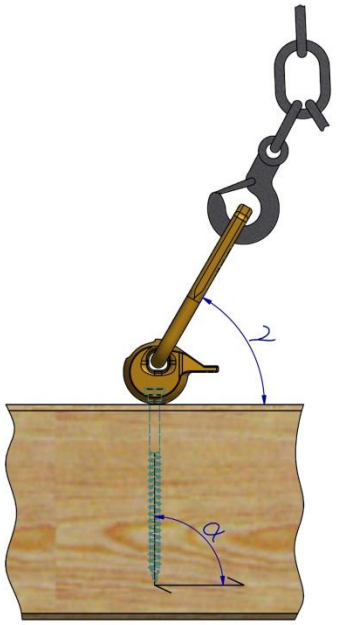

Zulässige Hebelast [a)] je Anschlagpunkt[b)]				
	γ[c)]	α[d)]	Ø11 x 125 mm	Ø11 x 160 mm
Axialzug	60°	60°	533 kg	603 kg
	60°	30°	409 kg	462 kg
Schrägzug	60°	90°	462 kg	522 kg
	60°	0°	139 kg	157 kg

a) Bemessung nach ETA-11/0024 mit Rohdichte ρ_k= 350 kg/m³; k_{mod}= 0,9; γ_M= 1,3; γ_G= 1,35; g= 9,81 m/s² und dynamischen Faktor ϕ_2= 1,16.

Alle angegebenen mechanischen Werte sind in Abhängigkeit von den gemachten Annahmen zu betrachten und stellen Bemessungsbeispiele dar.
Alle Werte sind errechnete Mindestwerte und gelten vorbehaltlich Satz- und Druckfehlern.

b) Es sind mind. zwei Stränge je zu hebendem Bauteil vorzusehen. Jeder Strang führt zu genau einem Anschlagpunkt. Werden mehr als zwei Stränge angebracht, dürfen nur zwei Anschlagpunkte als tragend angenommen werden, es sei denn, eine gleichmäßige Lastverteilung (mittels z.B. Ausgleichswippe) auf weitere ist sichergestellt.

c) γ – Neigungswinkel des Strangs (Kette, Seil, Hebeband etc.) mind. 60° nach BGR 500
d) α – Winkel zwischen Faserrichtung und Schraubenachse

Achtung: Hierbei handelt es sich um Planungshilfen. Projekte sind ausschließlich durch autorisierte Personen zu bemessen.

© by E.u.r.o.Tec GmbH · Stand 07/2018 · Änderungen, Ergänzungen, Satz- und Druckfehler vorbehalten.

Auszug zum Test der Zugfestigkeit

TENSILE STRENGTH TEST REPORT

Batch No.	QDI14E06	Item	/20140724-2
Material	/42CrMo	Size	/1.3T
Date	2014-07-24	Temperature(℃)	20.0
Inspector		Maximum Load(kN)	80.380
Total Elongation	(%)	11.0	

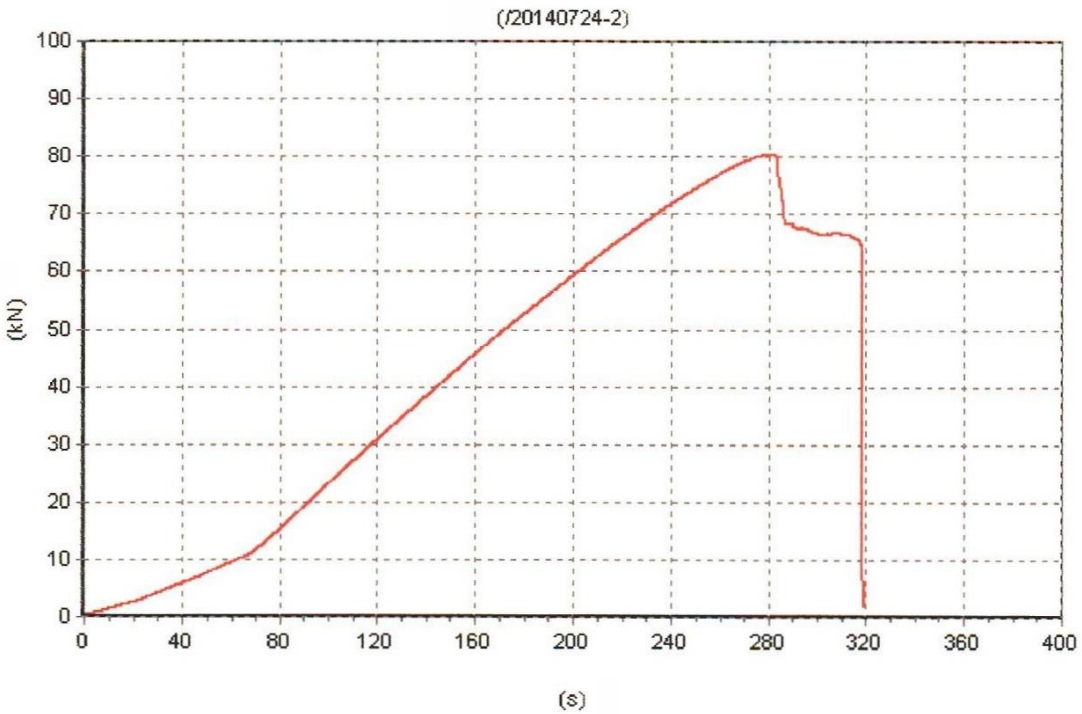

Falls Sie mit der Anwendung des vorliegenden Produktes, insbesondere mit dessen bestimmungsgemäßen Gebrauch nicht vertraut sind, so setzen Sie sich unbedingt mit unserer Abteilung Anwendungstechnik in Verbindung (Technik@eurotec.team).

© by E.u.r.o.Tec GmbH · Stand 07/2018 · Änderungen, Ergänzungen, Satz- und Druckfehler vorbehalten.